Instrukcja obsługi

Termostat W1220

Moduł do kontroli temperatury W1220 służy do kontroli włączania i wyłączania urządzeń zewnętrznych podłączonych pod stycznik przekaźnika wyjściowego. Zakres temperatury w jakim może pracować czujnik załączony do zestawu mieści się w granicach -20*C do 100*C. Moduł W1220 posiada dwa wyświetlacze led 3-cyfrowe. Górny wyświetlacz czerwony wskazuje aktualną temperaturę w której znajduje się czujnik temperatury lub w trybie programowania rodzaj wybranego trybu. Drugi wyświetlacz dolny zielony wskazuje ustawioną temperaturę która służy do włączania lub wyłączania przekaźnika wyjściowego lub w trybie programowania wartość parametru programowanego.

Parametry techniczne:

- zasilanie modułu 12V napięcie stałe DC
- zakres mierzonej temperatury -20*C do 100*C
- użyty czujnik B3435 NTC 10K/25*C +/-1%
- napięcie wyjściowe maksymalnie 250VAC
- prąd obciążenia maksymalnie 6A
- możliwość regulacji histerezy 0.1*C do 20*C
- wymiary 48mm x 42mm x 14mm

Opis wyprowadzeń

- VCC zasilanie modułu 12V
- GND masa
- K0 i K1 złącze przekaźnika
- białe złącze molex – wejście czujnika temperatury

Ustawienie temperatury załączenia

Po poprawnym podłączeniu czujnika temperatury i zasilania do układu na górnym wyświetlaczu pojawi się aktualna temperatura otoczenia czujnika. Dolny wyświetlacz wskazuje ustawioną temperaturę do włączania lub wyłączania przekaźnika. Błąd czujnik wskazywany jest trzema kreskami na górnym wyświetlaczu. Regulacji dokonujemy przyciskami + lub – z przeskokiem 0.1*C. Krótkie przełączanie przycisku SET zmienia zakres ustawionej temperatury co 20*C. Zaczynając od -20*C i kolejne krótkie naciśnięcie przycisku SET powoduje skok -20*C 0*C 20*C 40*C 60*C 80*C 100*C.

Tryb programowania

Wejście w tryb programowania uzyskujemy naciskając dłużej przycisk SET około 6sekund. Tryb programowania umożliwia regulację następujących parametrów:

Ustawienie	Funkcja	Parametr	Domyślnie
P0	grzanie/chłodzenie	C / H	C
P1	histereza	0.1*C ~ 20*C	2
P2	korekcja temperatury	-10*C ~ 10*C	0
P3	ustawienie startu czasu załączenia	0-240minut	OFF
P4	ustawienie czasu opróżniania załączenia	0-240minut	OFF
P5	blokada wprowadzania danych	OFF / ON	OFF

Zmiany ustawienia w trybie programowania dokonujemy poprzez kolejne krótkie naciśnięcie przycisku SET. Tryb programowania przechodzi kolejno od P0 dalej P1 aż do P5 i ponownie wraca do P0. Zmiany parametrów dokonujemy przyciskami + i -. Zapamiętanie parametrów następuje automatycznie i po około 10sekundach moduł automatycznie wychodzi z trybu programowania w tryb standardowego wyświetlania temperatury.

Przykładowe podłączenie modułu

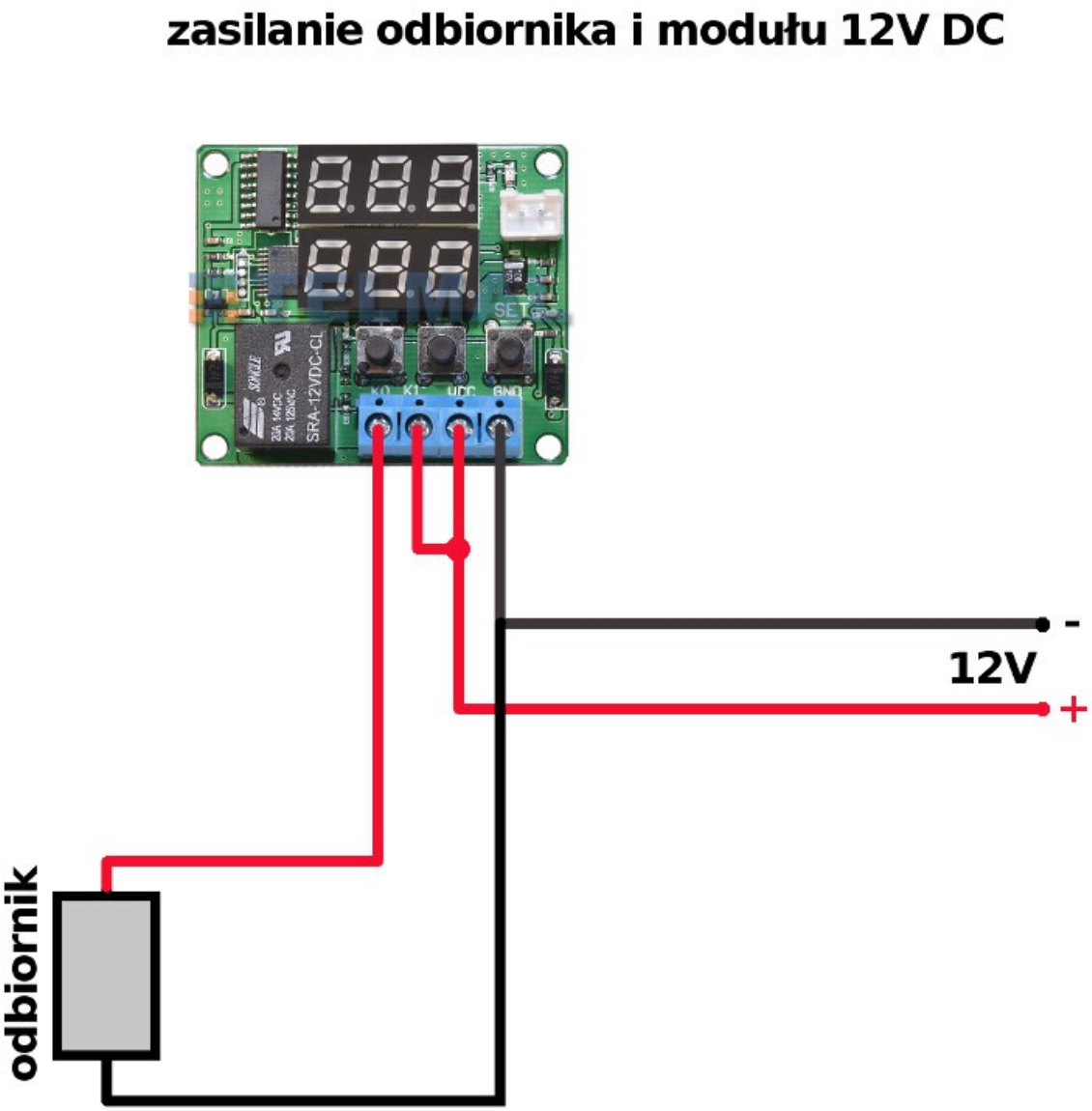
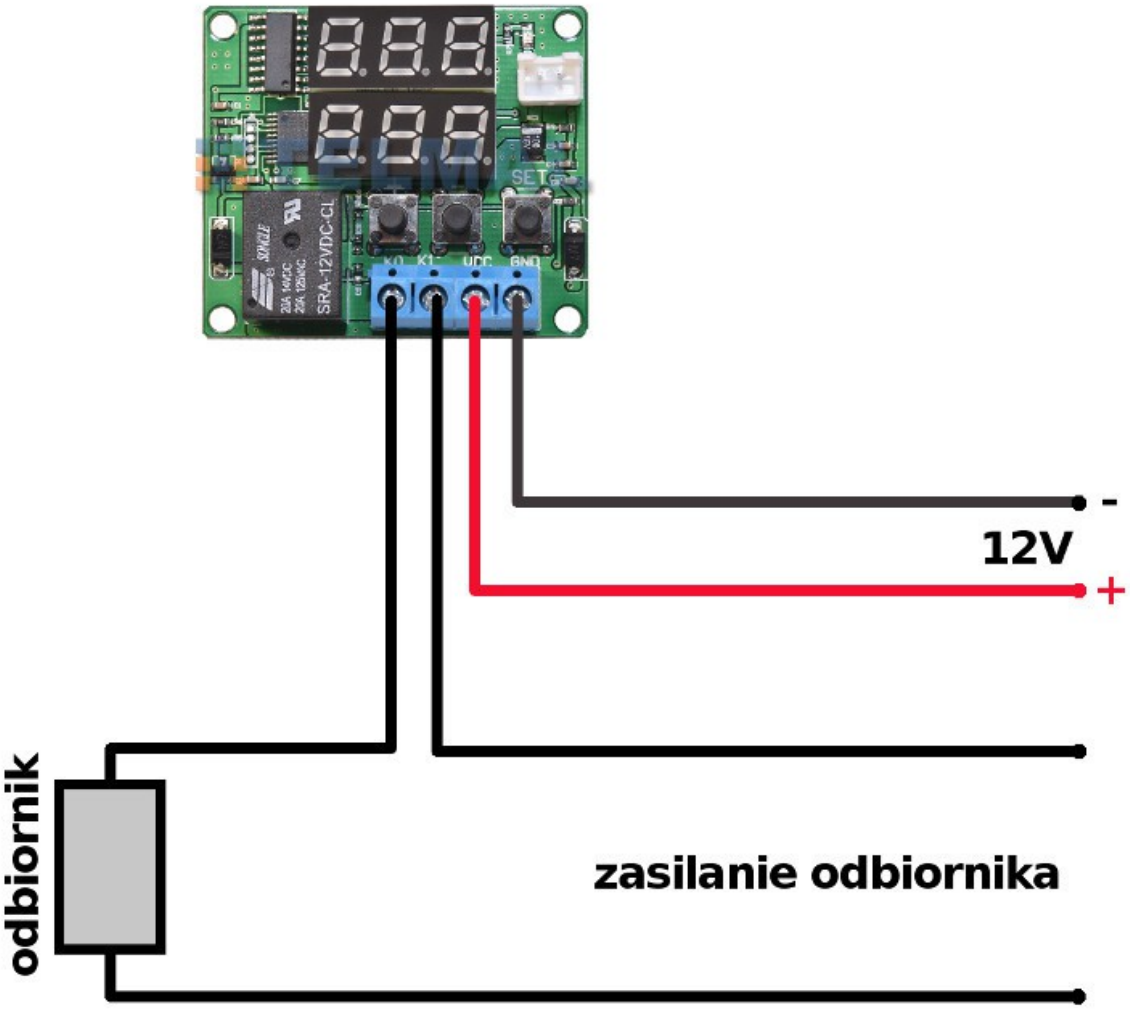
zasilanie odbiornika dowolnym napięciem - maksymalnie 230VAC